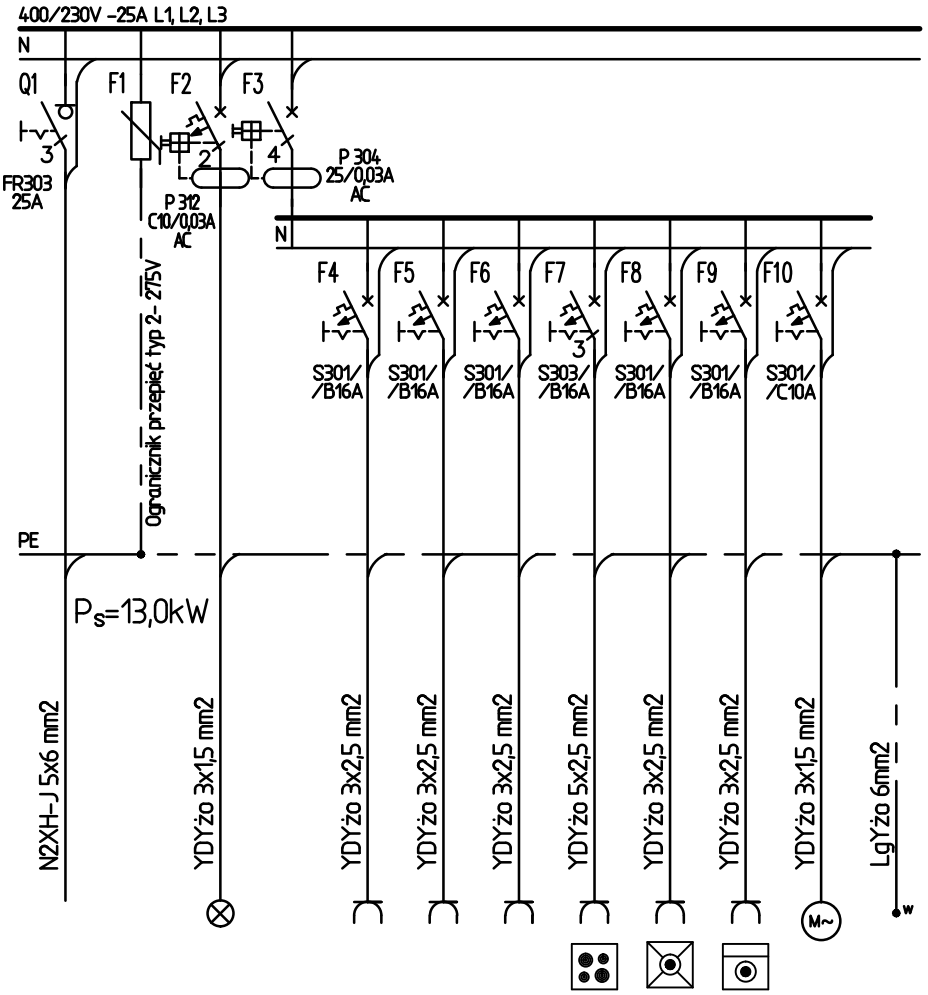

Zasilanie z tablicy liczn. TL	Ochronnik DEHNGuard-275V	Oświetlenie mieszkania	Zabezpieczenie różnicowoprądowe	Gniazda w pokojach	Gniazda w kuchni	Gniazda w łazience	Zasilanie kuchenki	Zasilanie zmywarki	Zasilanie pralki	Zasilanie żaluzji	Lokalne poł. wyrównawcze
1	2	3	4	5	6	7	8	9	10	11	12
		1,0kW		1,0kW	1,0kW	1,0kW	7,0kW	2,0kW	2,5kW	0,8kW	
		52		56	27	15	9	10	9	19	20
L1,L2,L3 N PE	L1,L2,L3 N PE	L1 N PE	L1,L2,L3 N	L1 N PE	L2 N PE	L3 N PE	L1,L2,L3 N PE	L1 N PE	L2 N PE	L3 N PE	PE

UWAGA: w rozdzielnicy pozostawić 30% rezerwy miejsca

Jednostka projektowa

Pracownia RUKA projekt sp. z o.o.

59-220 Legnica, ul. Wojska Polskiego 1/5

PRACOWNIA RUKA PROJEKT

Nazwa i adres inwestycji

BUDYNEK MIESZKALNY WIELORODZINNY

dz. nr 84/5 obręb 0003 Nowy Zdrój, Polanica-Zdrój

Nazwa i adres inwestora

SIM Sudety Sp. z o. o.

57-300 Kłodzko, Pl. Bolesława Chrobrego 1

Tytuł rysunku

SCHEMAT 1-BIEGUNOWY TABLICY MIESZK. TYPU TM3

Projektował	Nr uprawnień	Podpis	Specjalność
mgr inż. Włodzimierz Boguta	29/90/Lw		INSTALACYJNO - INŻYNIERYJNA w zakresie sieci i instalacji elektrycznych
Sprawdził	Nr uprawnień	Podpis	Specjalność
mgr inż. Remigiusz Przystaj	115/DOŚ/08		INSTALACYJNA w zakresie sieci, instalacji i urządzeń elektrycznych i elektroenergetycznych

Stadium	Data	Branża	Skala	Nr rys.	Rew.
P.T.	13.05.2024	ELEKTRYCZNA	-	E14	

A4